KEF constructor series model CS3

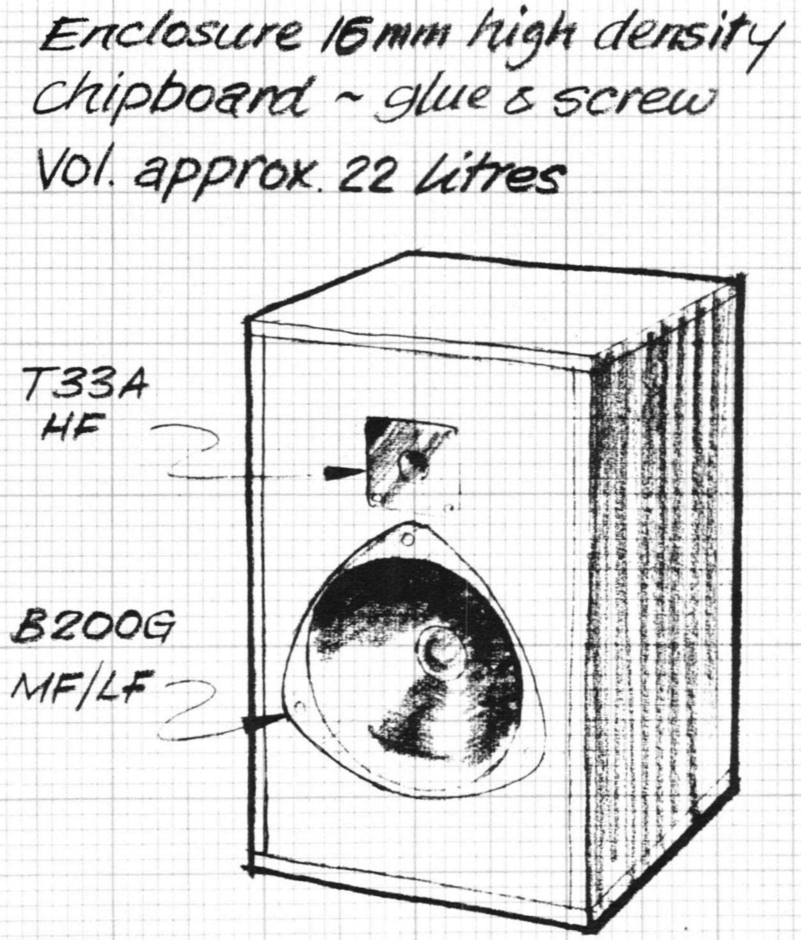

De CS-3 is afgeleid van de KEF monitor RR-103.2 en maakt gebruik van dezelfde weergevers, de B-200G en T-33A. Het wisselfilter werd met behulp van de KEF computer geoptimaliseerd en zorgt voor een glad verlopende frequentiekarakteristiek, lage vervorming, en behoedt uw luidspreker voor storende rumble die wellicht aan de aandacht van uw versterker ontsnapt is.

In deze brochure vindt u een tekening van de kast, een nauwkeurige opgave van de plaatsing en dimensionering van het dempingsmateriaal, een schema van het wisselfilter met specificatie van de componenten voor hen die het filter zelf willen bouwen en een complete set curven.
Meer informatie over materialen, constructie, aansluiten, luidsprekerkabels en de opstelling van de luidsprekers in de luisterruimte treft u aan in de brochure CONSTRUCTOR SERIES – achtergronden en adviezen.
Wanneer u alle aanwijzingen nauwkeurig opvolgt, voldoet het verkregen systeem aan de specificaties op pagina 4 van deze brochure.

KEF

De kastconstructie CS3

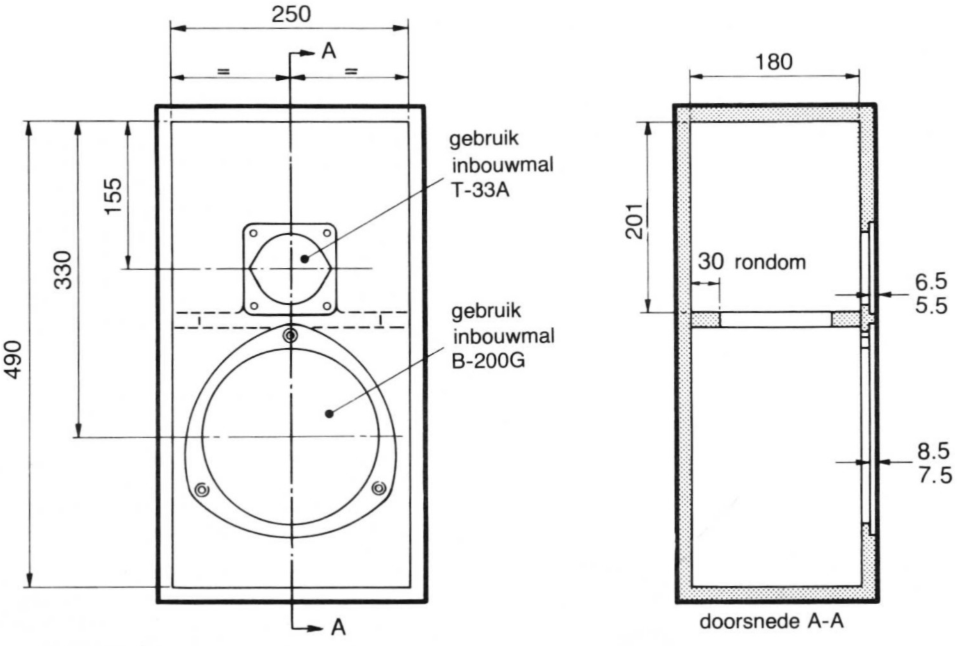

alle maten in mm

De kast wordt vervaardigd van 16 mm spaanplaat van een dichte persing, ten minste 600, liefst 700-800. Eventueel kan even dik multiplex gebruikt worden. De aard van de hoekverbindingen is niet critisch, mits alle verbindingen royaal van lijm worden voorzien, opdat de kast luchtdicht wordt. Het gebruik van hoeklatten draagt bij tot de stevigheid en is noodzakelijk wanneer de panelen geschroefd worden. De binnenzijde van de kastpanelen wordt voor ten minste 50% gedempt met een zwaar materiaal, b.v. gebitumineerde viltplaten, aan te brengen met dikke PVA-lijm of dakbedekkingskit.
De paneeldemping kan achterwege blijven indien de wanddikte met ten minste 50% vergroot wordt.

Plaatsing en hoeveelheid dempingsmateriaal

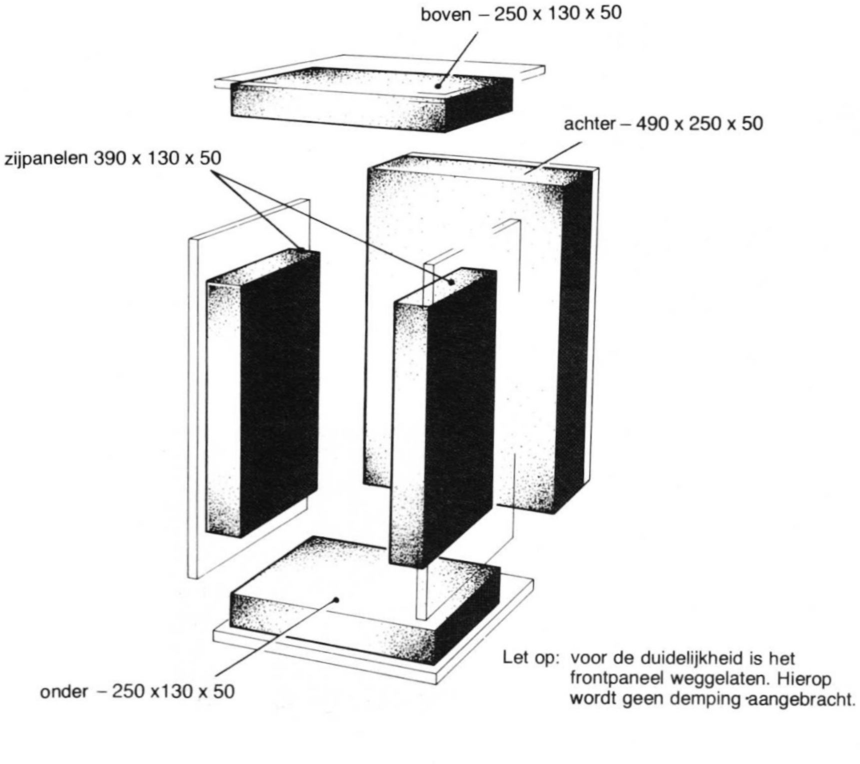

Let op: voor de duidelijkheid is het frontpaneel weggelaten. Hierop wordt geen demping aangebracht.

Om het ontstaan van staande golven in de kast te onderdrukken worden de binnenwanden van de kast bekleed met dempingsmateriaal volgens nevenstaande afbeelding. Geschikte materialen zijn polyester schuim, BAF, glaswol en steenwol, te bevestigen met lijm of spijkertjes.

Het wisselfilter

Schema

Dit wisselfilter is zorgvuldig geoptimaliseerd voor gebruik met de KEF B-200G en T-33A. Toepassing van andere weergevers leidt vrijwel altijd tot een minder goed resultaat.

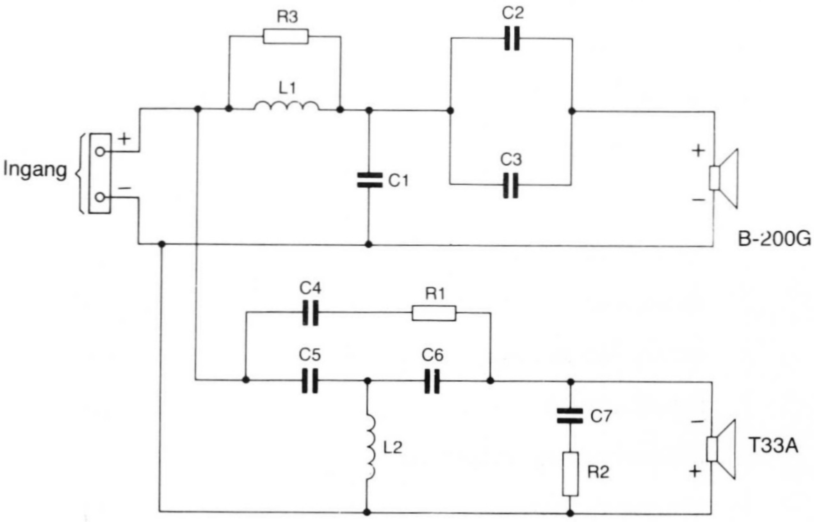

Onderdelenlijst

Voor een goed resultaat dienen de onderdelen binnen nauwe toleranties aan de opgegeven waarden te voldoen. Bij de condensatoren is de minimale werkspanning aangegeven. Een hogere waarde is geen bezwaar.

Nauwkeurig gemeten en gepaarde wisselfilters worden geleverd onder code KEF 2016 (CS-3)

onderdeel	waarde	tolerantie	verliesfactor	opmerkingen
L1	2.9mH	±5%	R≤1.4Ω	
L2	0.18mH	±5%	R≤0.2Ω	
C1	7μF	±10%	d≤0.04	≥50V DC bipolaire electroliet
C2	300μF	±10%	d≤0.2	
C3	300μF	±10%	d≤0.2	
C4	0.22μF	±10%	d≤0.01	≥50V DC polyester
C5	4.2μF	±10%	d≤0.04	≥50V DC bipolaire electroliet
C6	7μF	±10%	d≤0.04	
C7	1μF	±10%	d≤0.01	≥50V DC polyester
R1	220Ω	±5%		2W
R2	22Ω	±5%		6W
R3	82Ω	±5%		4W

d is de verliesfactor van een condensator, die wordt afgeleid uit de formule
$d = 2 \pi fCR$ waarin:
C = capaciteit in F
f = frequentie in Hz.
R = wisselstroomweerstand in Ohm.
De waarden in de tabel gelden voor f = 1000 Hz

Controle van het wisselfilter

Sluit in plaats van de weergevers 8 Ohm weerstanden aan. Leg aan de ingangsklemmen van het filter een sinus aan en met bij verschillende frequenties de spanning over de weerstanden met een wisselspanningsmeter. Het resultaat dient overeen te stemmen met de nevenstaande curven voor de hoog- en laagsectie.

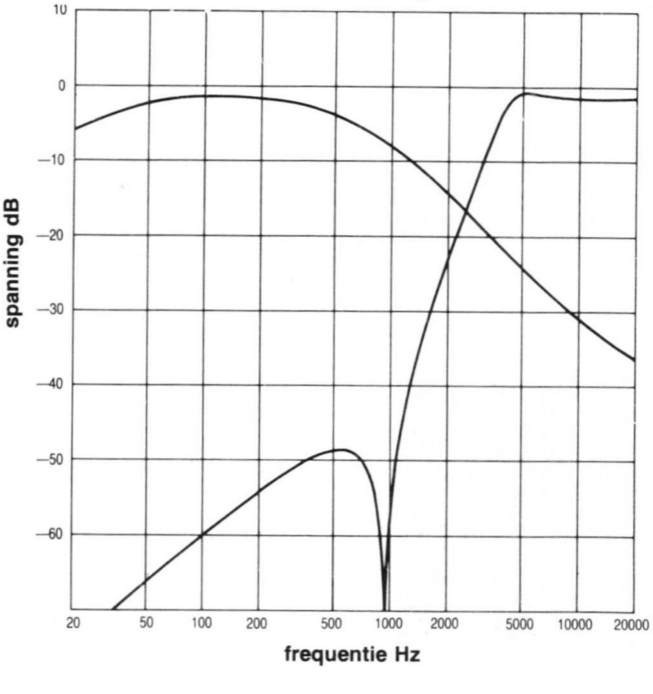

KEF constructor series model CS3

Technische doopceel

bandbreedte	55 Hz – 20 kHz ± 3 dB, gemeten op de referentie-as, op 2 m.
maximale geluidsdruk	105 dB piekwaarde onder normale luisteromstandigheden
gevoeligheid	1 Watt rose ruis geeft 86 dB geluidsdruk op de as, op 1 m.
type	gesloten kast
systeemresonantie	60 Hz
kastinhoud	22 dm³
nominale impedantie	8 Ohm
belastbaarheid	75 Watt muziekprogramma
minimum versterkervermogen	15 Watt
binnenafmetingen	490 x 250 x 180 mm
buitenafmetingen	522 x 282 x 212 mm
kastmateriaal	16 mm spaanplaat
weergevers	laag B-200G SP-1075
	hoog T-33A SP-1074

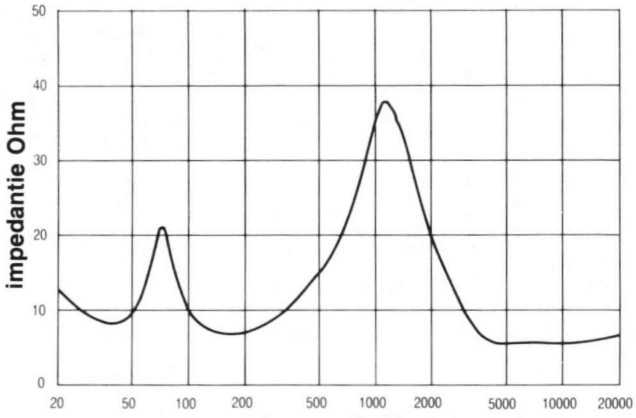

Impedantie-karakteristiek
Het afgebeelde reële deel van de impedantie is kenmerkend voor het CS-3 systeem; grove afwijkingen van deze curve duiden op defecten of constructiefouten. De curve werd gemaakt bij een constante stroom van 100 mA.

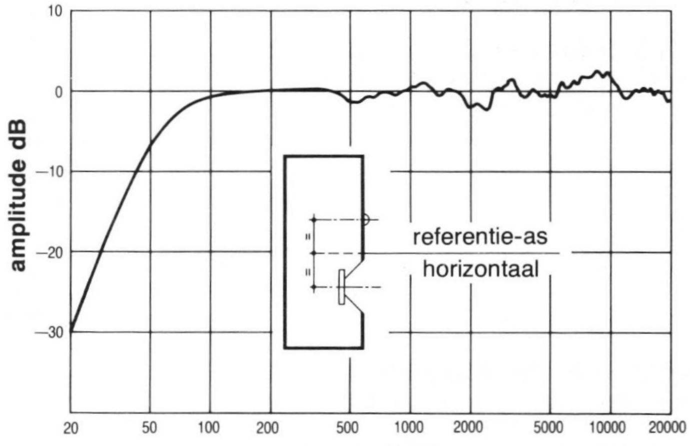

Frequentiecurve
De curve toont de frequentie-karakteristiek van de CS-3, in een dode kamer gemeten op 2 meter afstand, op de referentie-as.

KEF

Fabrikant:
KEF Electronics Ltd.
Tovil, Maidstone, Kent
Engeland

Importeur:
TransTec bv
Schiedamsevest 71
3012 BE Rotterdam
tel 010-414.70.55

Dealer:

© van de vertaling TransTec bv